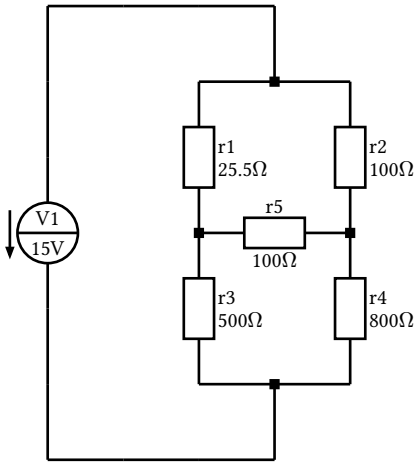
r1
25.5Ω
r2
100Ω
r5
100Ω
V1
15V
r3
500Ω
r4
800Ω

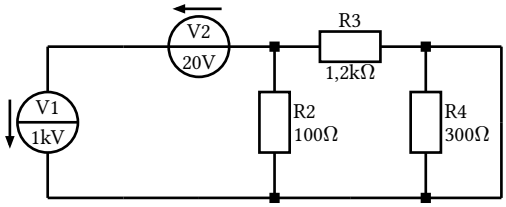
V2
20V
R3
1,2kΩ
V1
1kV
R2
100Ω
R4
300Ω

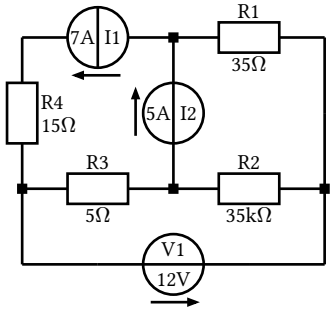
7A I1
R1
35Ω
R4
15Ω
5A I2
R3
5Ω
R2
35kΩ
V1
12V